ЕДИНЫЙ ДОКУМЕНТ ИЗДЕЛИЯ

Душевая стойка ABBER Wasser Kreis 316 AF8160

- Технический паспорт
- Инструкция по монтажу и эксплуатации
- Гарантийный талон

AF8160

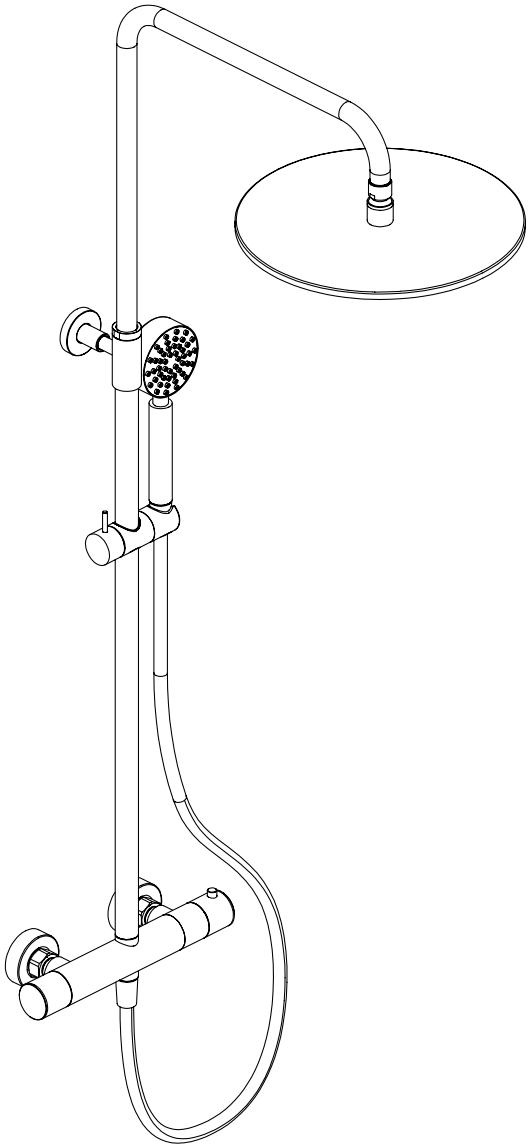

Уважаемые покупатели! Благодарим вас за доверие к продукции компании ABBER.

AF8160

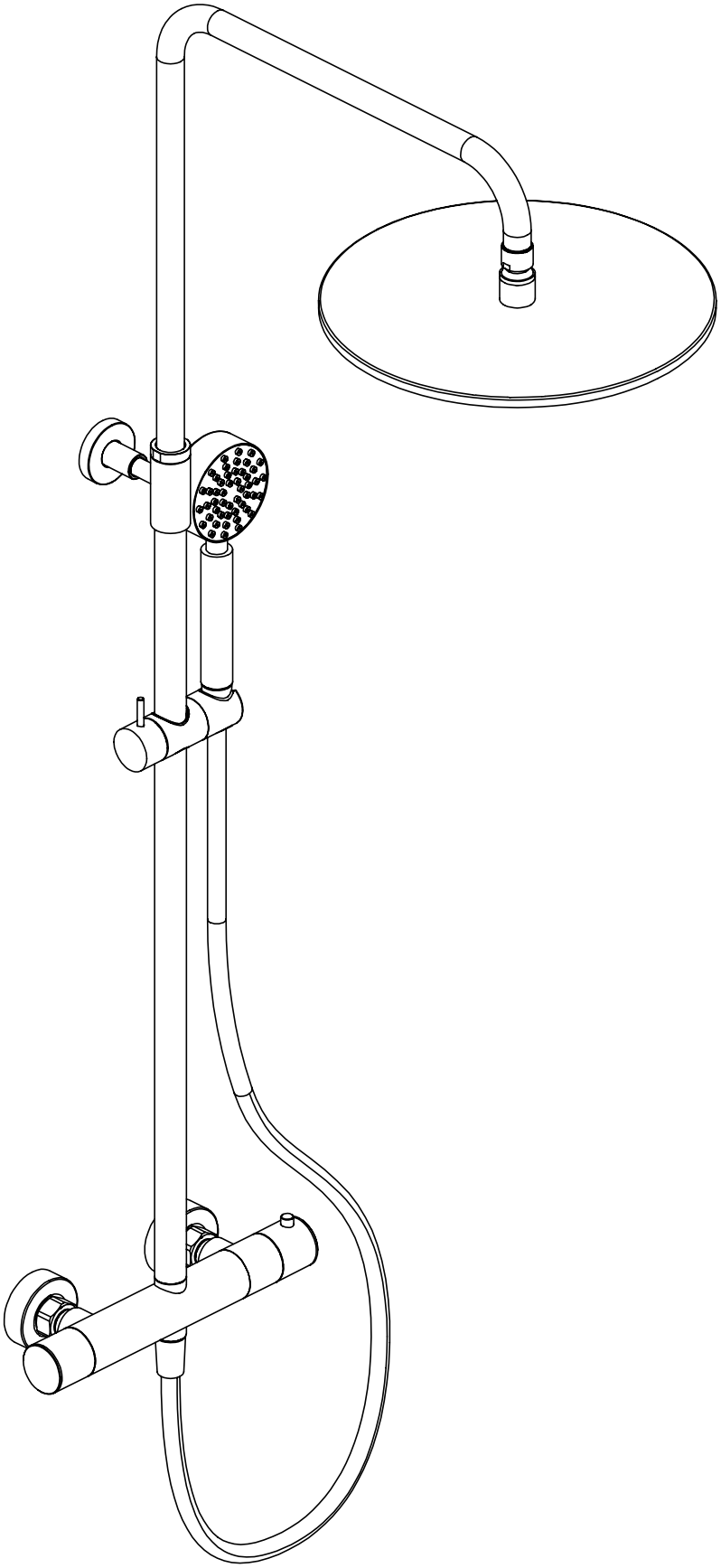

1

После распаковки проверьте наличие все составляющих деталей. После этого используйте пошаговую инструкцию для установки.

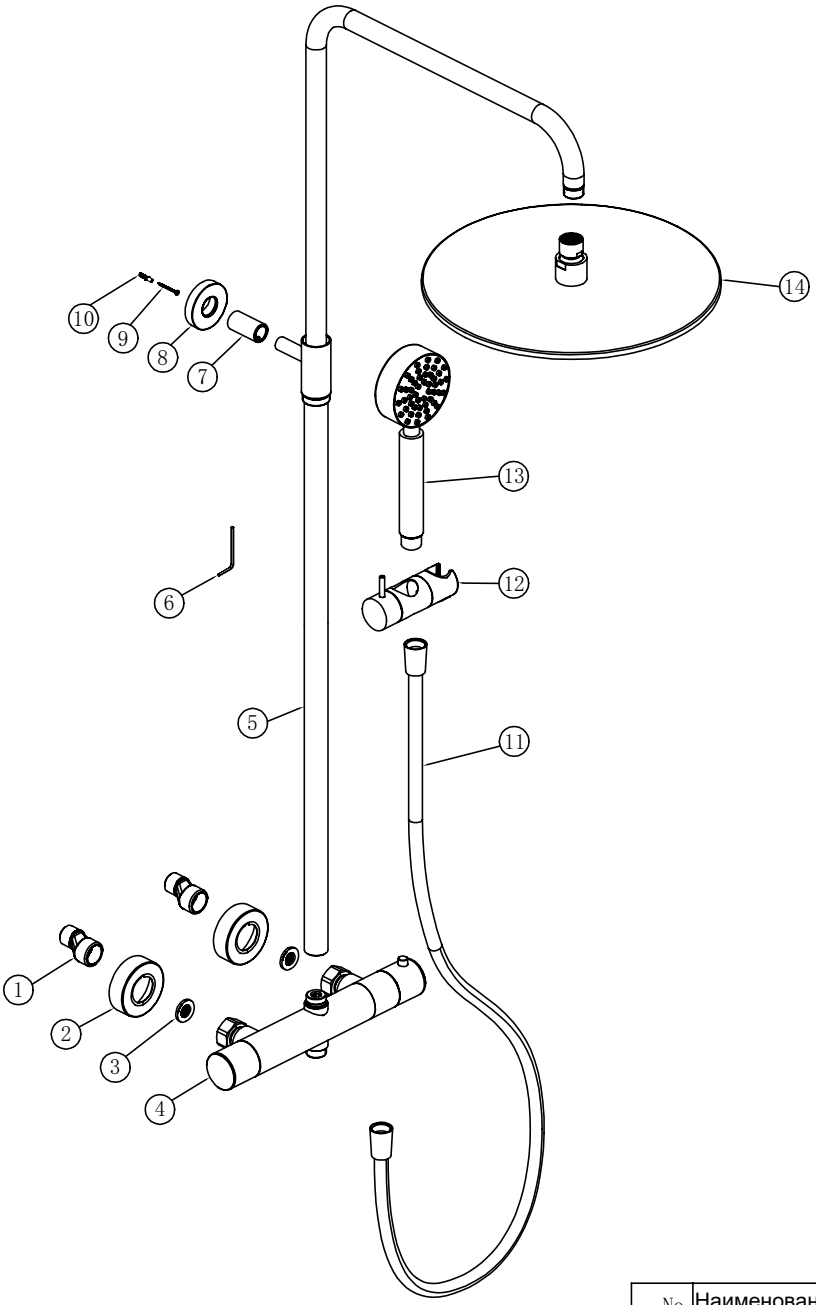

No.	Наименование	Кол
1	Эксцентрик	2
2	Отражатель	2
3	Шайба	2
4	Смеситель	1
5	Душевая штанга	1
6	Шестигранник	1
7	Настенный монтажный кронштейн	1
8	Декоративная накладка	1
9	Винт ST4.8*38	1
10	Анкер	1
11	Душевой шланг	1
12	Крепление душевой лейки	1
13	Душевая лейка	1
14	Верхний душ	1

1

Проверьте расположение отверстий

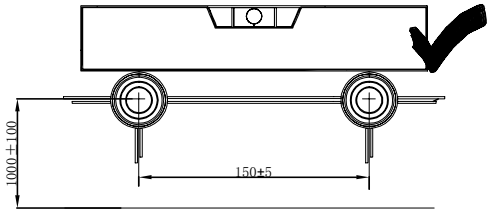

2

Очистите водопровод

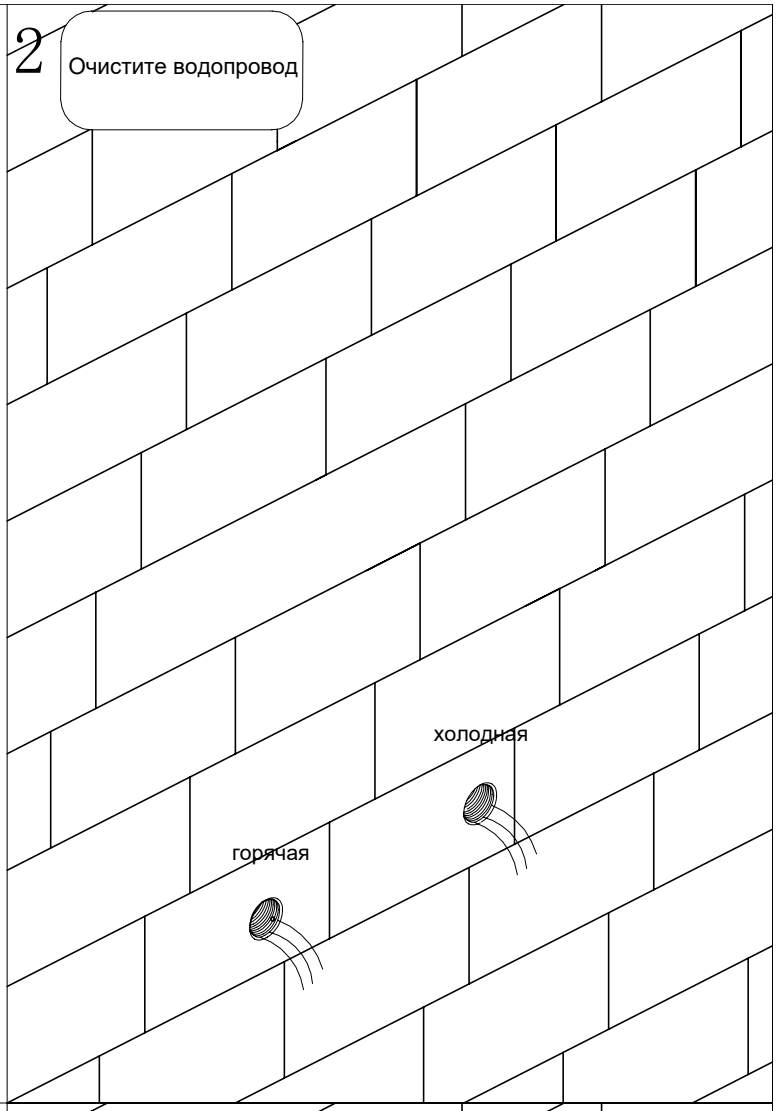

3

Оберните уплотнительную ленту снаружи резьбы эксцентрика, затем закрепите эксцентрик в трубопроводе, вращая его по часовой стрелке

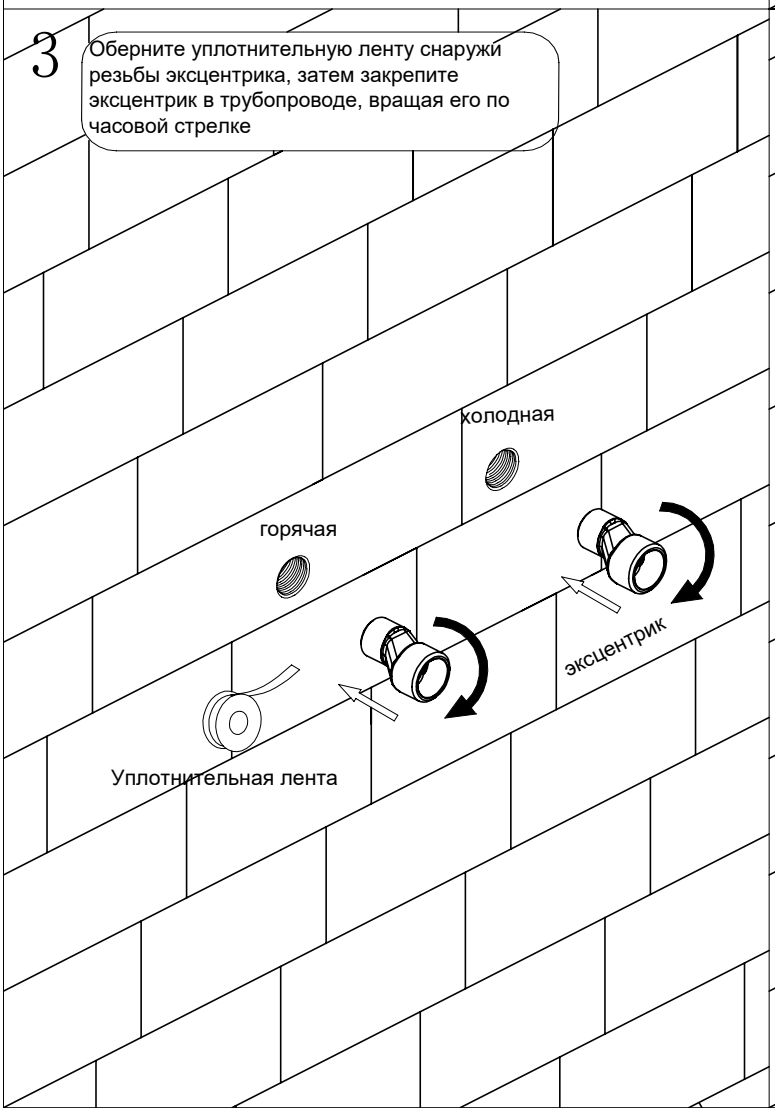

4

Контролируйте глубину установки эксцентрика, убедитесь, что открытая часть имеет глубину 30 мм +/-2 мм

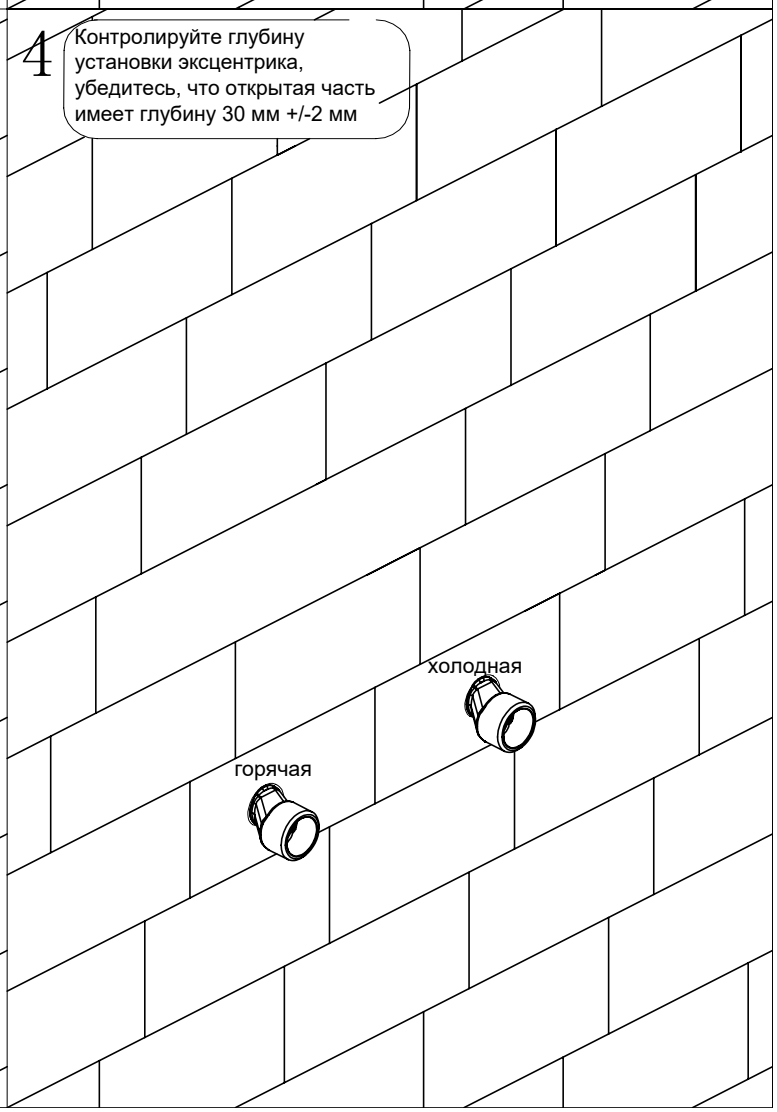

5

Установите фланец, убедитесь, что он плотно прилегает к стене

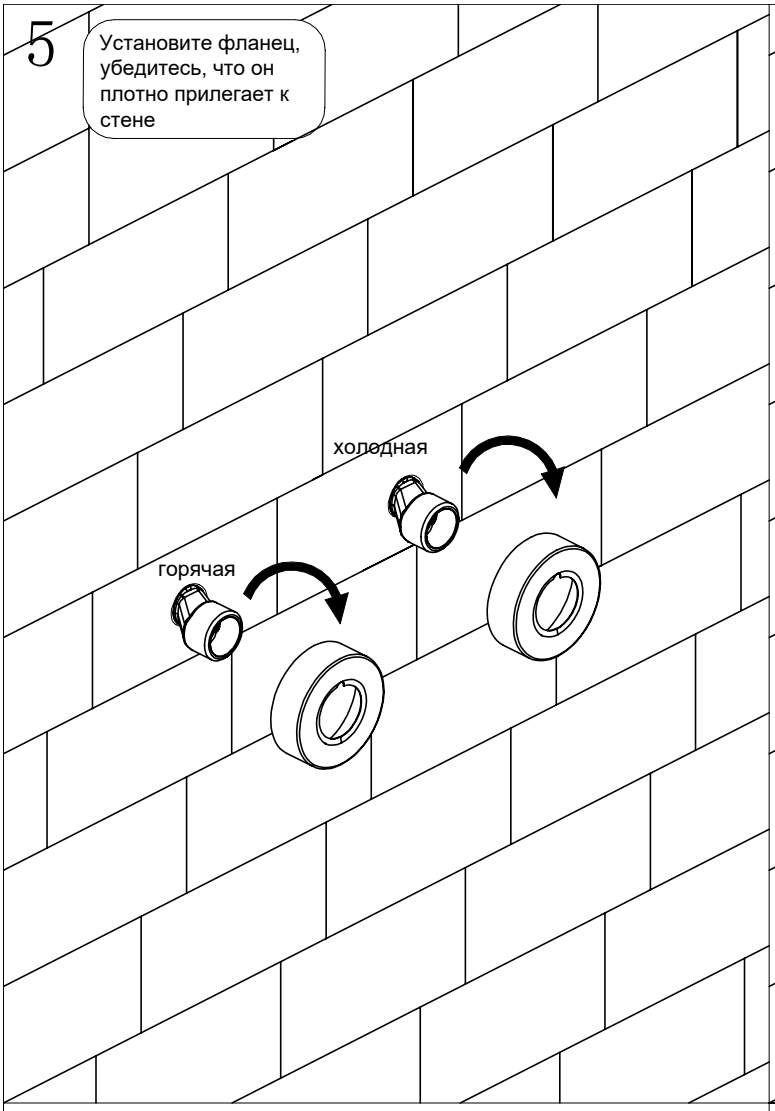

6

Убедитесь, что фланцы расположены горизонтально, измеряя их по уровню

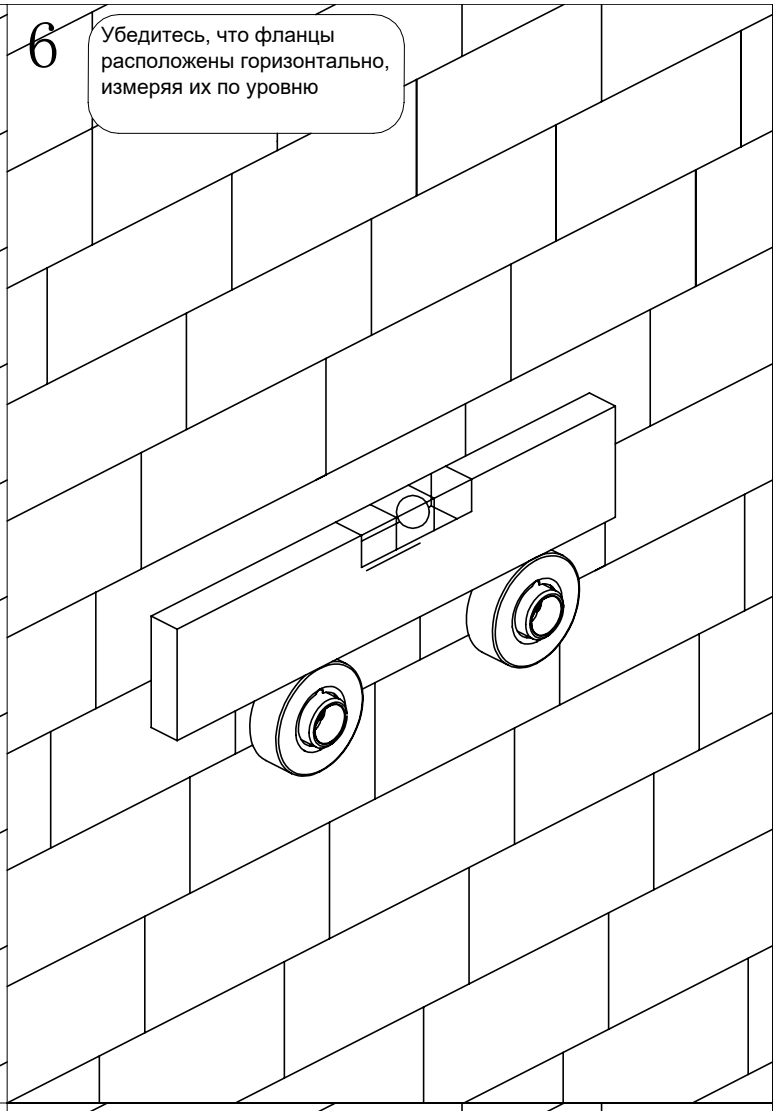

7

Установите фильтры на шестигранные гайки в указанном выше направлении

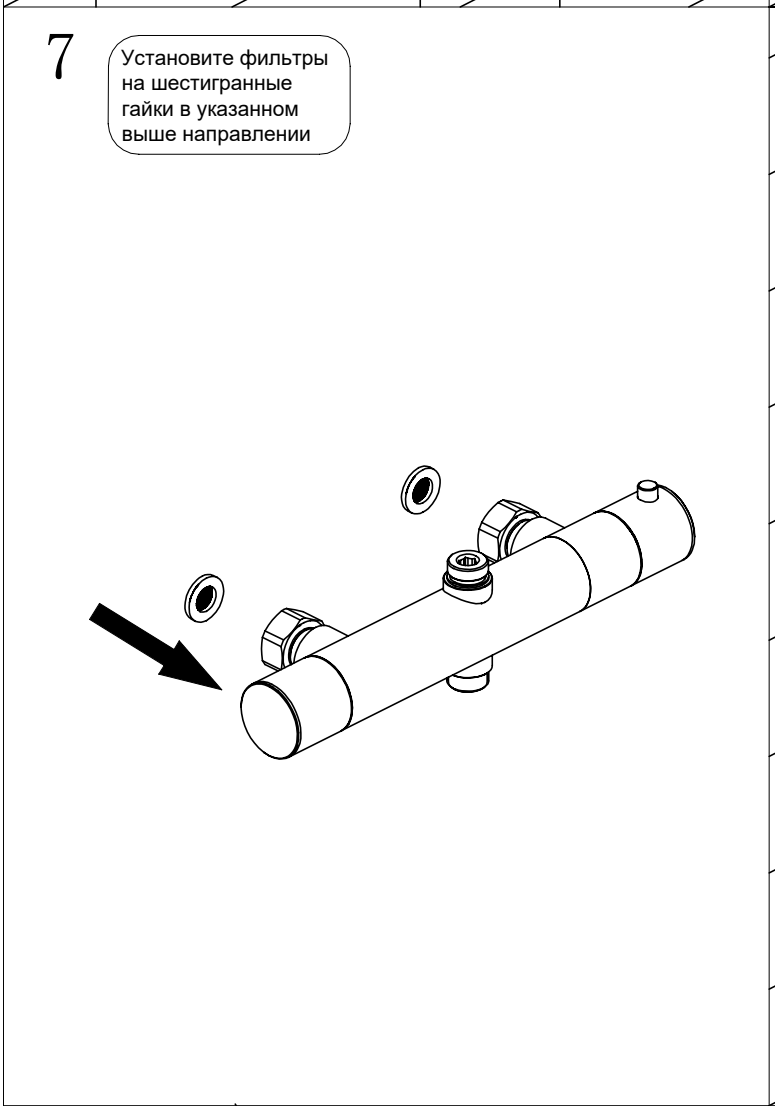

8

Установите корпус смесителя, вращая шестигранные гайки по часовой стрелке

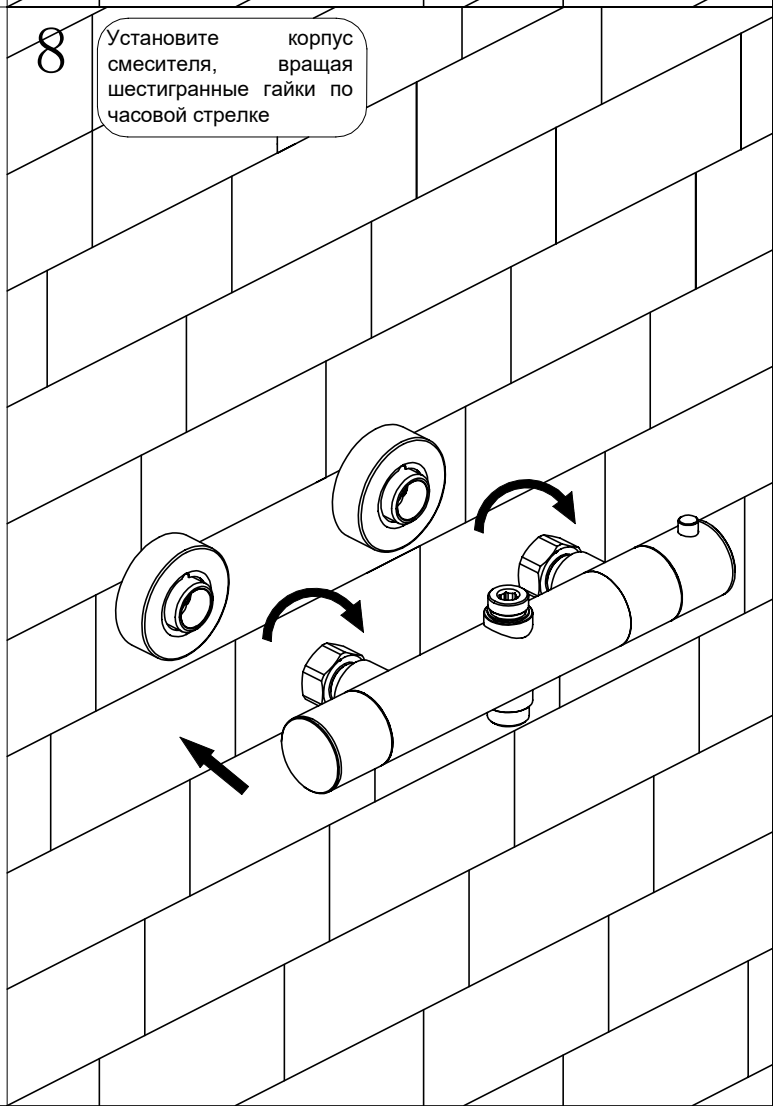

9

Установка смесительной части завершена

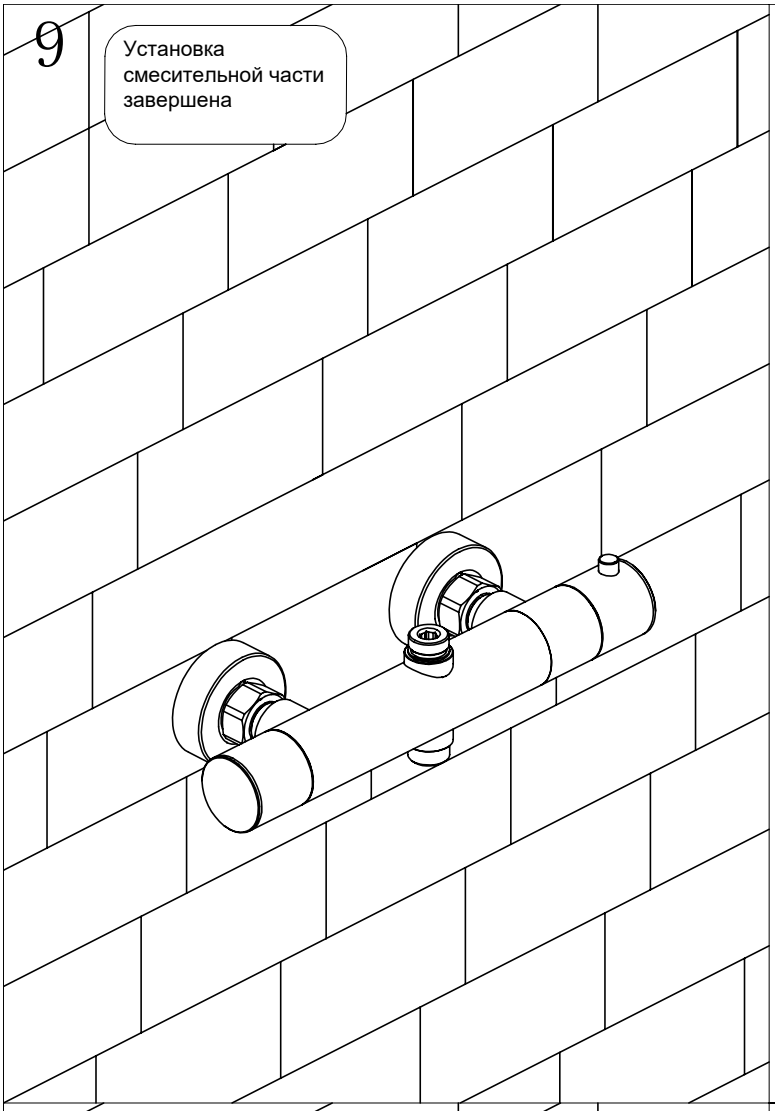

10

Подсоедините кран к подъемной штанге

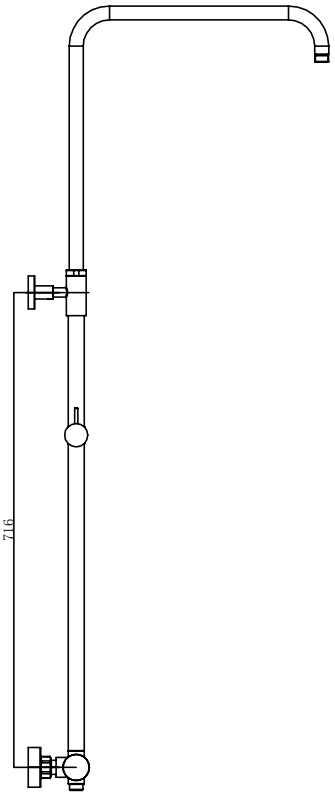

11

Подсоедините кран к подъемной штанге

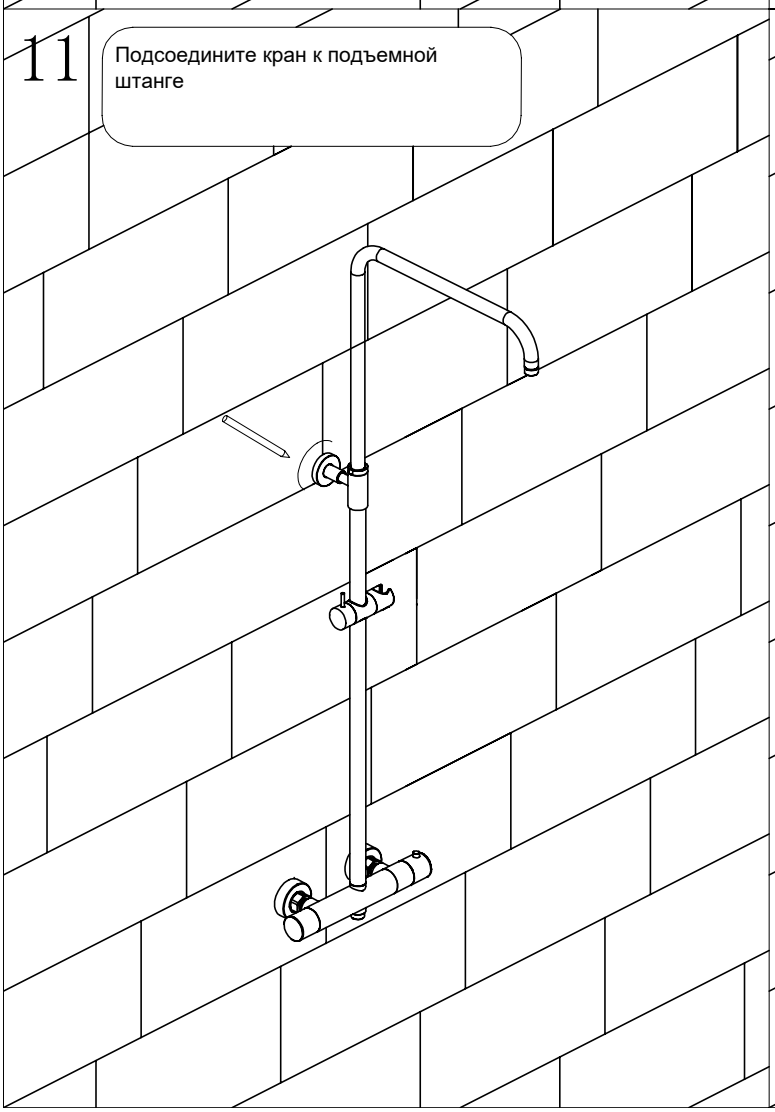

12

После сверления установите расширительные анкеры и настенную крышку

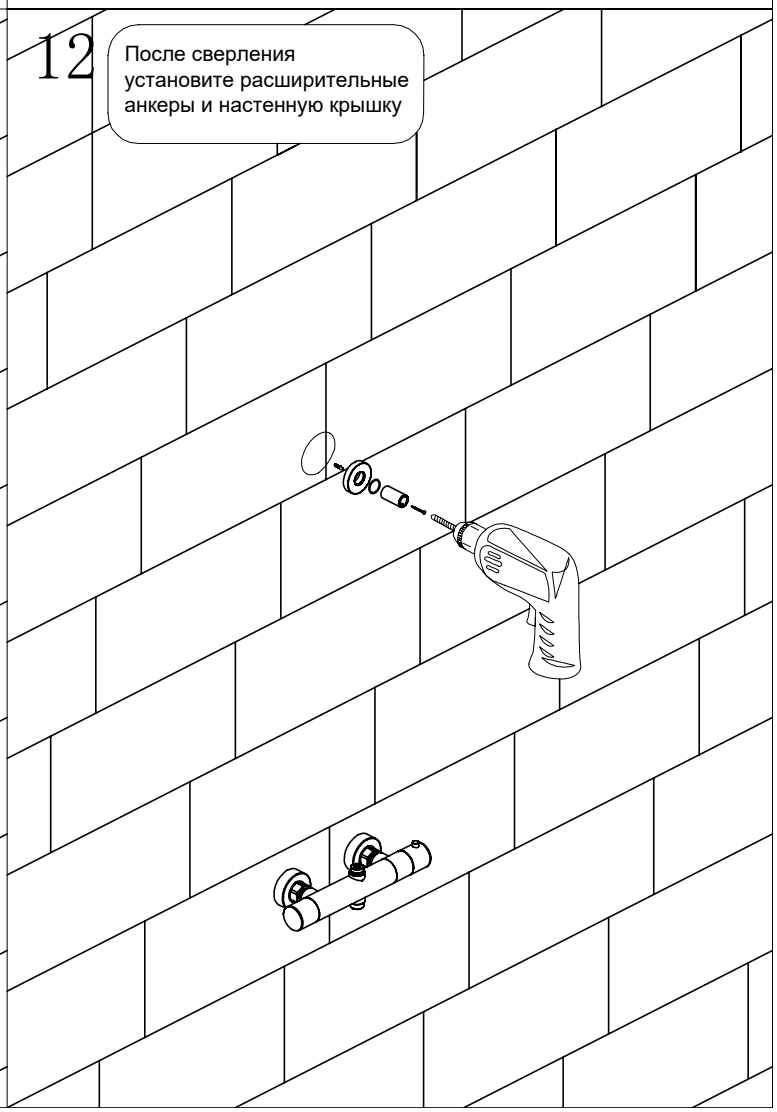

13 Установите подъемную планку

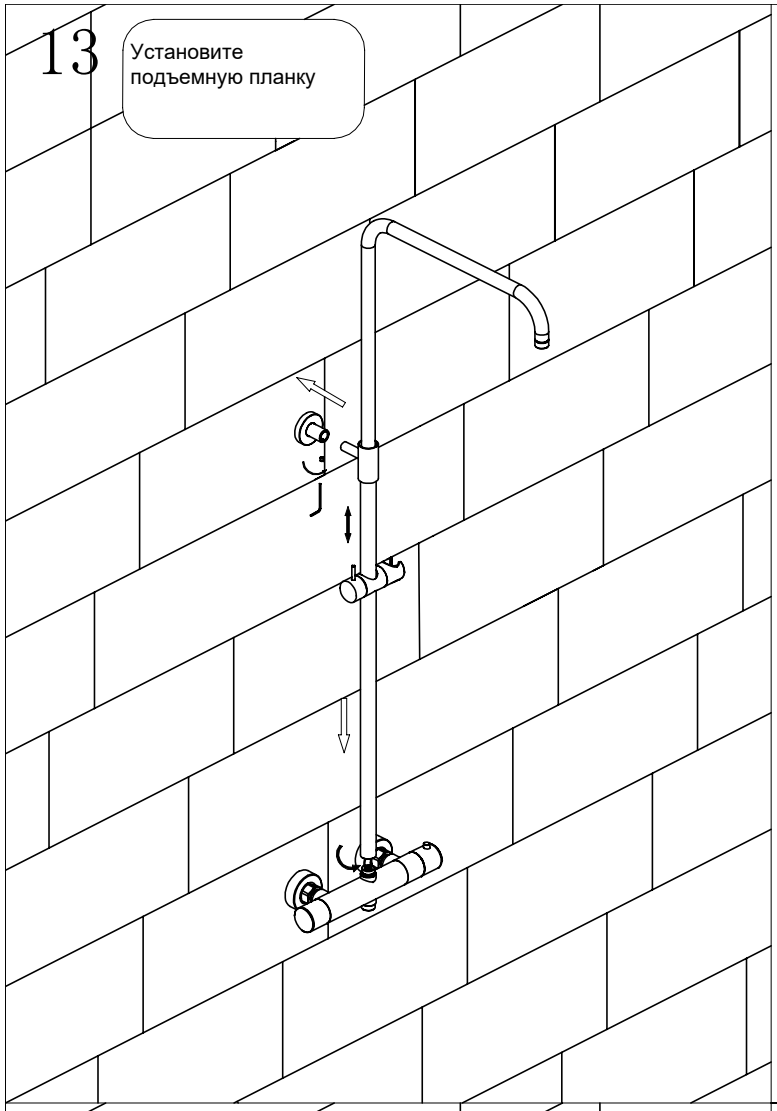

14 Подсоедините ручной душ и шланг

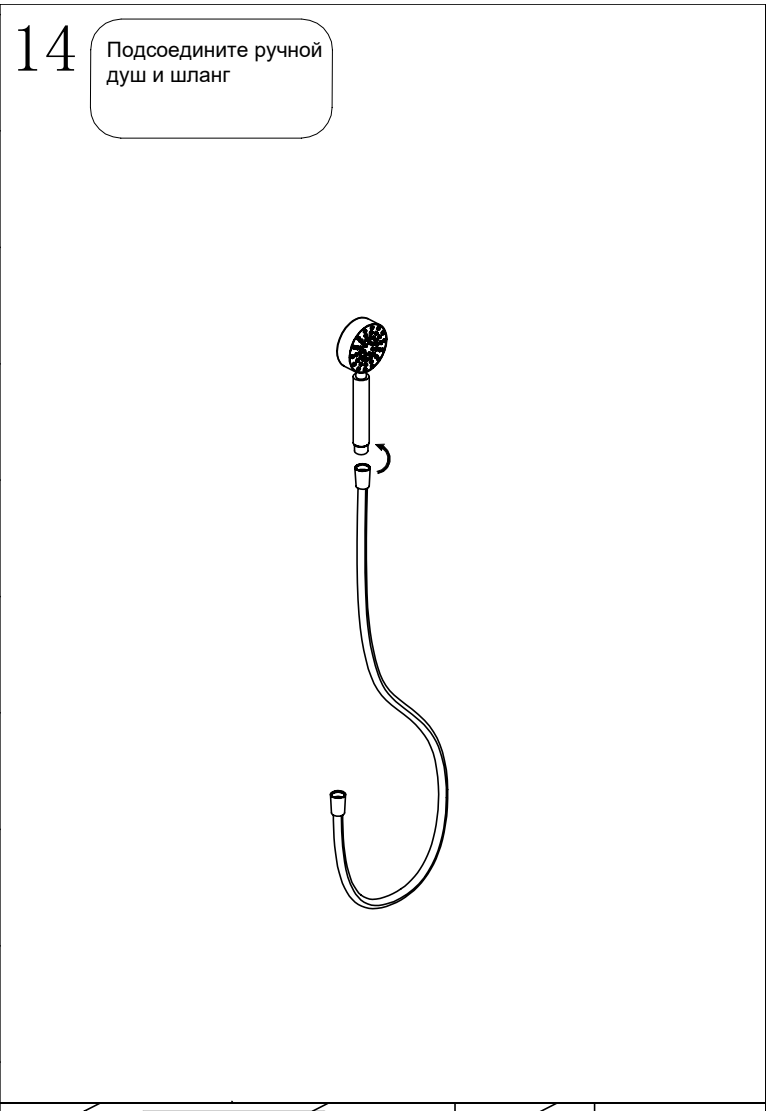

15 Установите ручной душ и шланг

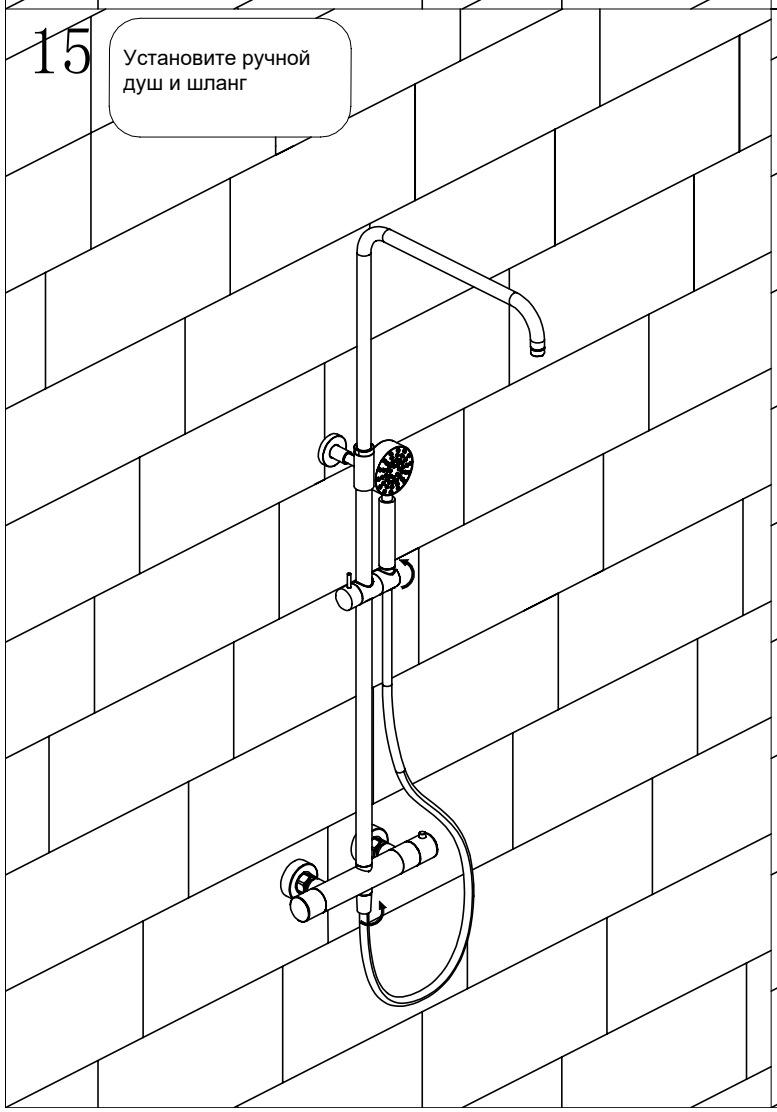

16 Установите насадку для душа

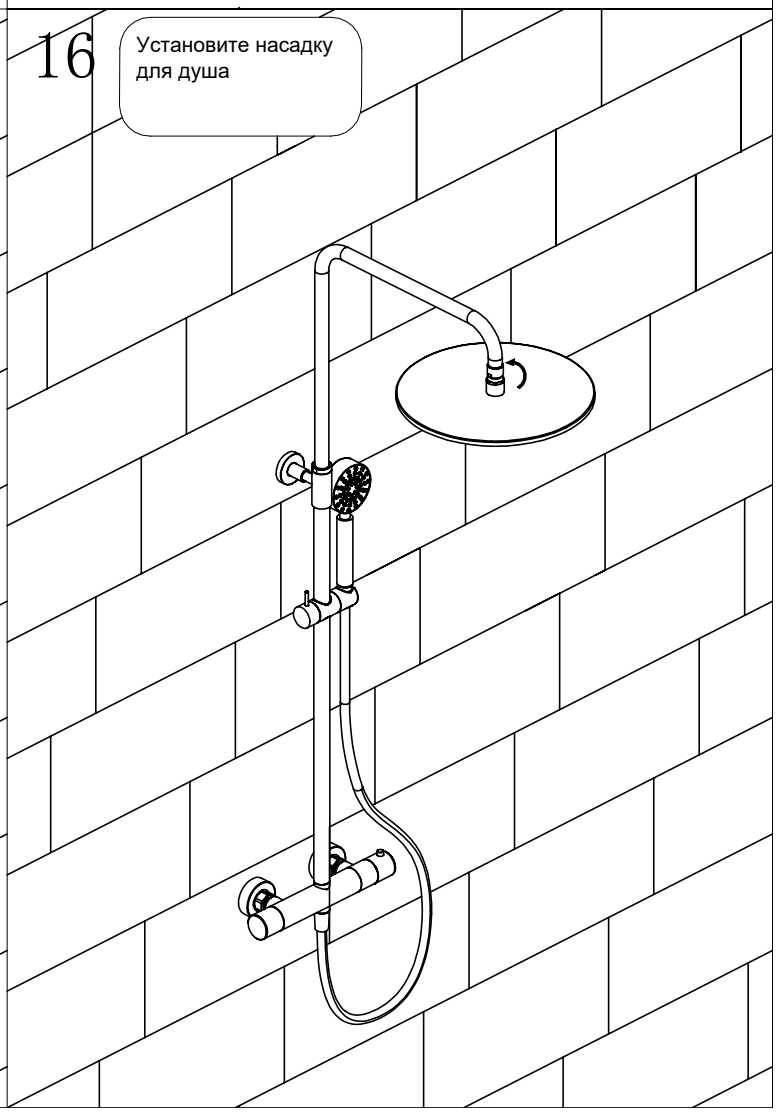

Гарантия, обслуживание и уход
Изготовитель гарантирует исправную работу изделия с момента покупки и обязуется по своему усмотрению отремонтировать или заменить неисправный товар в течение гарантийного срока. Регулярно мойте поверхность водой и вытирайте мягкой тканью. Допускается применение следующих очистителей: мягкий жидкий очиститель и полирующие жидкости без абразивов.

Гарантийные сроки:
Ванны
Акриловые ванны: 10 лет
Каменные ванны: 10 лет
Прозрачные ванны: 5 лет
Комплектующие для ванн: 1 год
Душевые ограждения
Душевые ограждения: 5 лет (стекло и профиль)
Комплектующие для душевых ограждений: 1 год
Керамика
Керамические изделия (унитазы, биде и раковины): 10 лет
Арматура: 1 год
Сиденье: 1 год
Инсталляции
Инсталляционные системы: 10 лет
Клавиши для инсталляций: 5 лет
Комплектующие для инсталляций: 1 год
Мебель для ванной комнаты
Мебель для ванной комнаты: 2 года
Зеркала: 2 года
Смесители и душевые системы
Смесители и душевые системы: 5 лет
Комплектующие для смесителей и душевых систем: 1 год
Поддоны
Поддоны: 10 лет
Душевые лотки: 5 лет
Полотенцесушители
Полотенцесушители: 2 года, 1 год для электронных компонентов
Аксессуары и комплектующие
Аксессуары: 1 год
Донные клапаны: 1 год
Сифоны: 1 год
Мойки
Мойки кухонные композитные: 5 лет
В гарантийном ремонте может быть отказано в случае:

- механических повреждений комплектующих деталей
- неправильного монтажа и эксплуатации
- ремонта и замены деталей посторонними лицами
- загрязнения инородными предметами, ржавчиной, образованием известкового налета
  -при естественном износе деталей (уплотнители, декоративные накладки, аэраторы)

Артикул _____
Наименование товара _____
Дата продажи _____

Продавец _____
Претензий по комплектации и внешнему виду товара не имею
подпись покупателя_____

Адрес стационарного сервисного центра ABBER ООО Сантехмарк 197375, Санкт-Петербург, ул. Маршала Новикова, 28Я 108811, Москва, Бизнес-Парк «Румянцево», корпус А, подъезд 4, офис 502-А, 5-ый этаж Телефоны: 8 (812) 677-71-28 • 8-911-925-54-31 • 8-916-552-03-92, 7 911 733-67-36. gemy@specialist-ltd.ru, info@specialist-ltd.ru

КОНТАКТЫ

abber

Москва
108811, г. Москва, Бизнес-Парк
«Румянцево», корпус А,
подъезд 4, офис 502-А, 5-ый этаж

+7 (495) 240-55-50
+7 (916) 557-55-50
gemy@specialist-ltd.ru

Санкт-Петербург
197375, Санкт-Петербург, ул.
Маршала Новикова, 28Я

+7 (812) 677-41-64,
+7 964 362-65-66,
+7 911 733-67-36,
+7 921 807-54-80
info@specialist-ltd.ru

Краснодар
350059, г. Краснодар, ул.
Восточный Обход 18, 2й этаж

+7 963 323-39-52
+7 963 318-66-43
krasnodar@specialist-ltd.ru

Новосибирск
630039, г.
Новосибирск, ул.
Панфиловцев, д 58/1а

+7 (963) 323-64-21
+7 (965) 065-51-15
sibir@specialist-ltd.ru

Казахстан
010000, Астана, ул. Кирей
Жанибек хандар 18 НІ1-2,
Помещение 8, Офис
«Рим»
+7 705 555-90-15
info@abber-gemy.kz

gemy-russia.ru

specialist-ltd.ru

t.me-abber_russia

vk.com-abber.russia