abber

ЕДИНЫЙ ДОКУМЕНТ ИЗДЕЛИЯ

Унитаз ABBER Gestalt AC1501, AC1501MG
подвесной , безободковый, смыв торнадо

- Технический паспорт
- Инструкция по монтажу и эксплуатации
- Гарантийный талон



Уважаемые пользователи!
Благодарим вас за доверие к продукции компании ABBER.
При покупке наших изделий, пожалуйста, внимательно прочитайте данное руководство - это поможет вам быстрее разобраться с нашей продукцией.

СОДЕРЖАНИЕ

01 Перечень комплектующих

02 Схема

03 Перед установкой

04 Установка

05 Установка крышки-сиденья

06 Уход и очистка

abber

ПЕРЕЧЕНЬ КОМПЛЕКТУЮЩИХ

①	Унитаз
②	Крышка сиденье
③	Крепление крышки для унитаза
④	Крепежные винты для подвесного унитаза



1



2

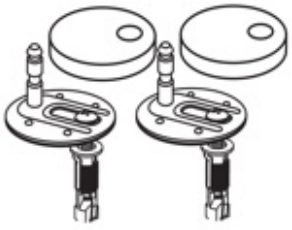

3

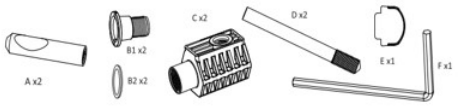

4

abber

Схема Унитаз ABBER Gestalt AC1501, AC1501MG подвесной , безободковый, смыв торнадо

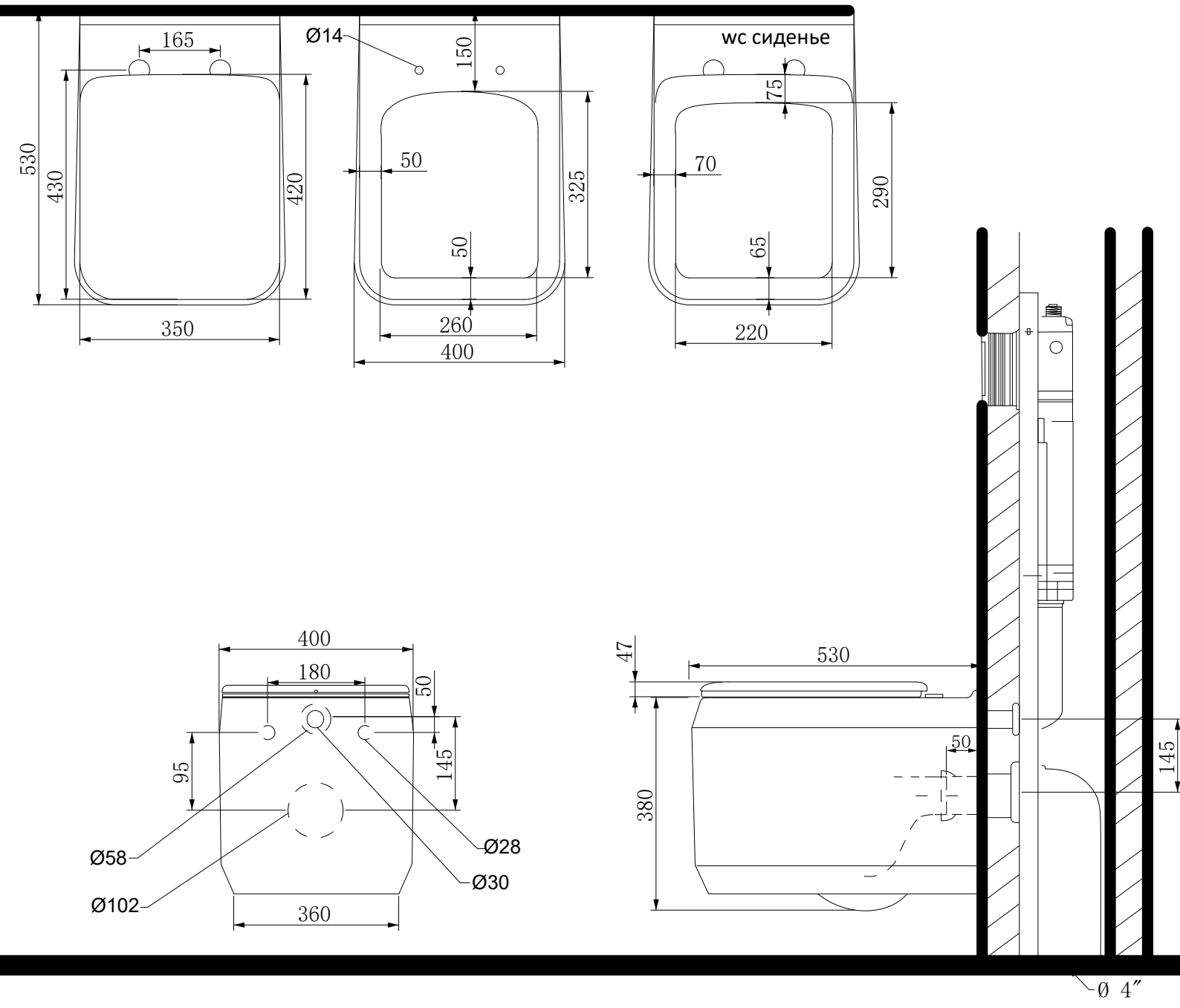

Инструкция по установке подвесного унитаза

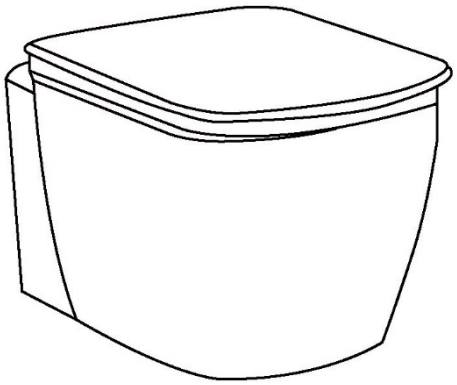

Перед установкой

При получении изделия проверьте керамические детали, чтобы убедиться, что они не были повреждены при транспортировке и не имеют дефектов.
Также проверьте упаковку на предмет полной комплектности.

⚠ ВНИМАНИЕ

Изделие хрупкое. Во избежание поломки и возможных травм обращайтесь с ним осторожно.

Перед тем как приступить к установке внимательно прочтите инструкцию, ознакомьтесь с информацией о необходимых инструментах и материалах, а также с порядком выполнения работ.

Вам может понадобиться



Защитные очки



Шпатель



Гаечный ключ

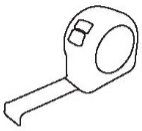

Рулетка

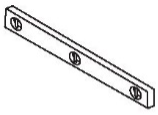

Уровень



Гибкий подвод воды

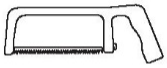

Ножовка

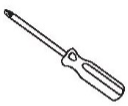

Отвертка

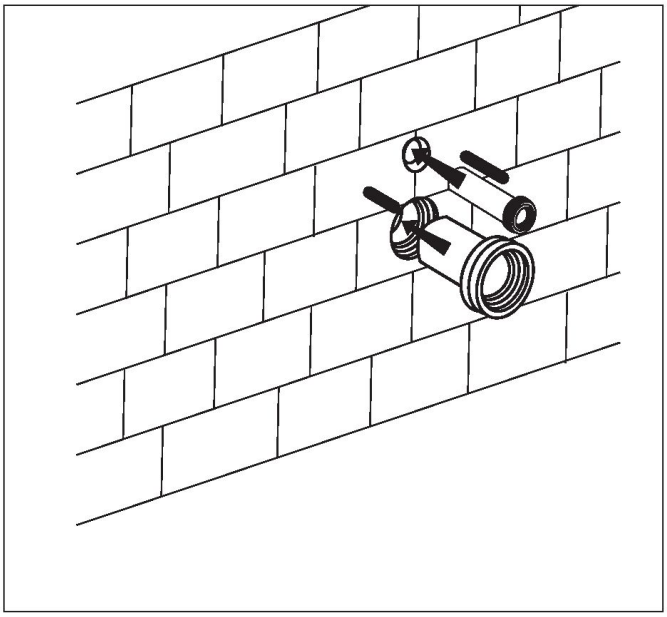

1. Полностью вставьте прямую трубку в сливной патрубок бачка, а соединительную трубку – в отверстие смыва.

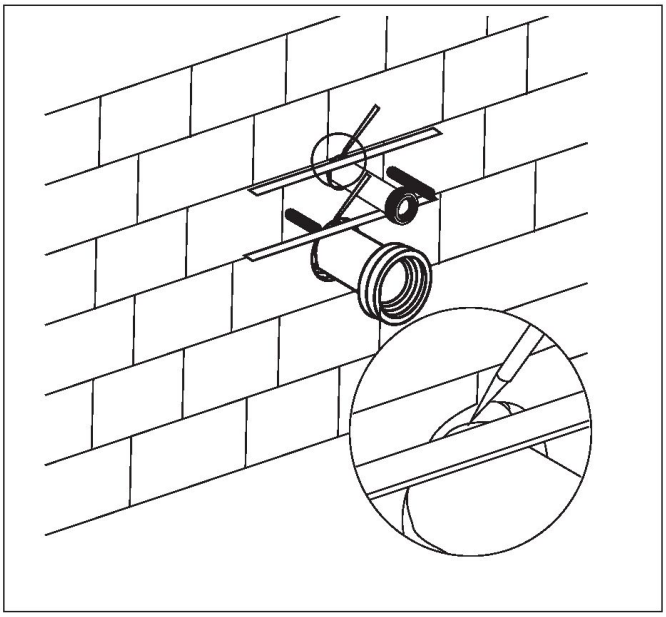

2. Проведите линии, как показано на рисунке выше.

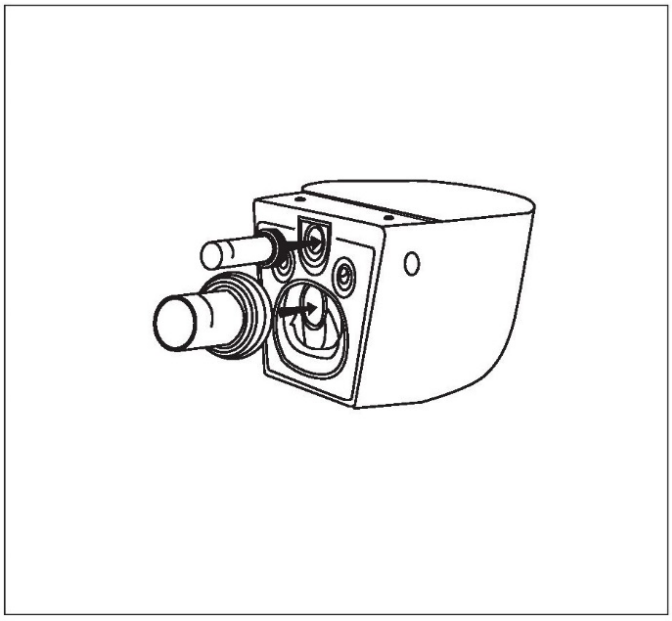

3. Нанесите смазку на резиновые прокладки прямой трубки и соединительной трубки, а затем вставьте их в отверстия керамики.

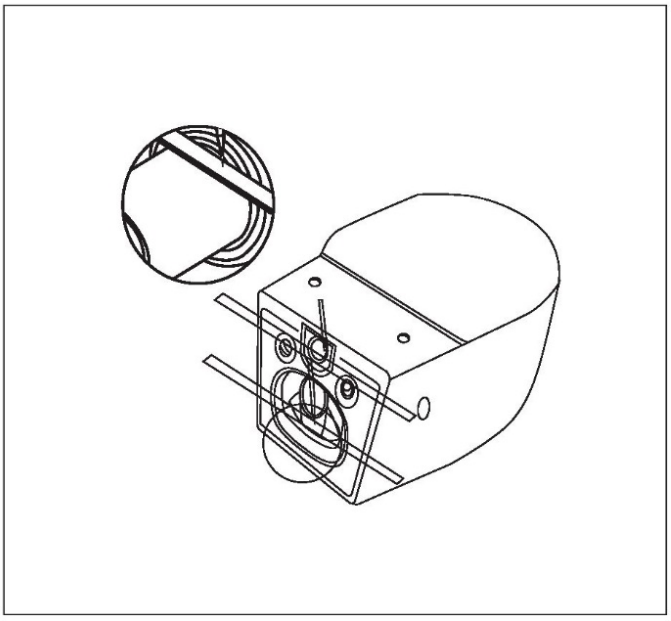

4. Проведите линии, как показано на рисунке выше.

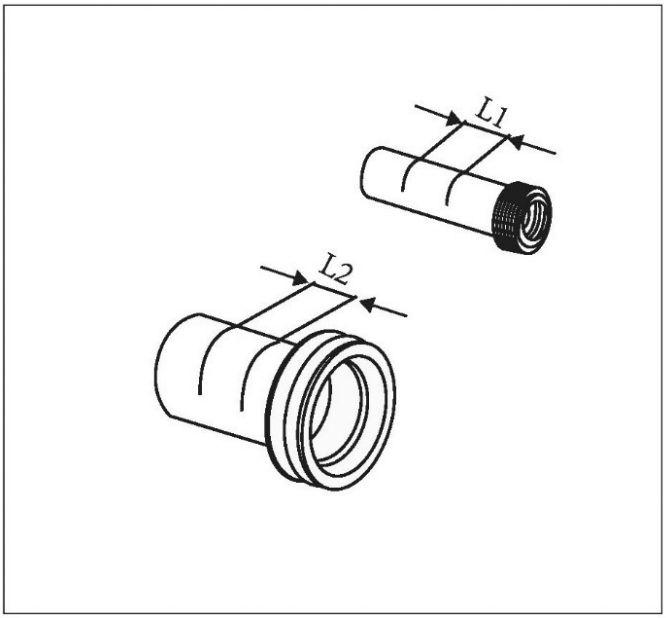

5. Согласно чертежу, L1 – это расстояние между двумя линиями на прямой трубе. L2 – это расстояние между двумя линиями на соединительной трубе.

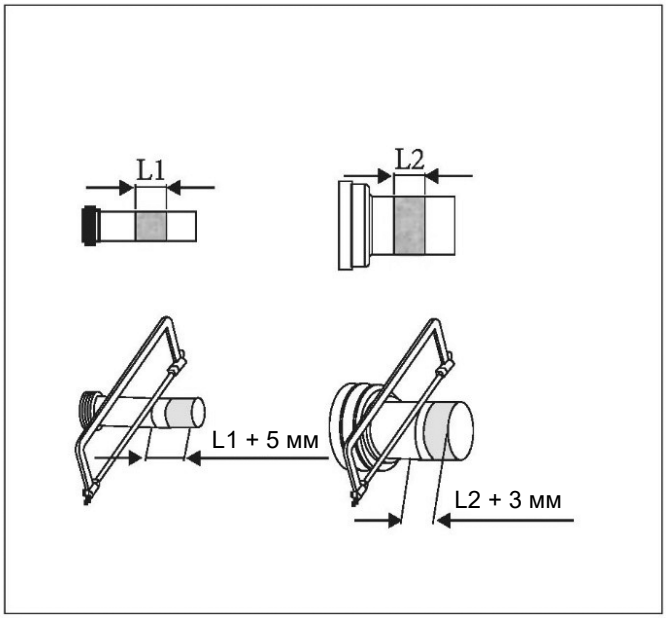

6. Отрежьте прямую трубу и соединительную трубу в соответствии с приведенным выше чертежом.

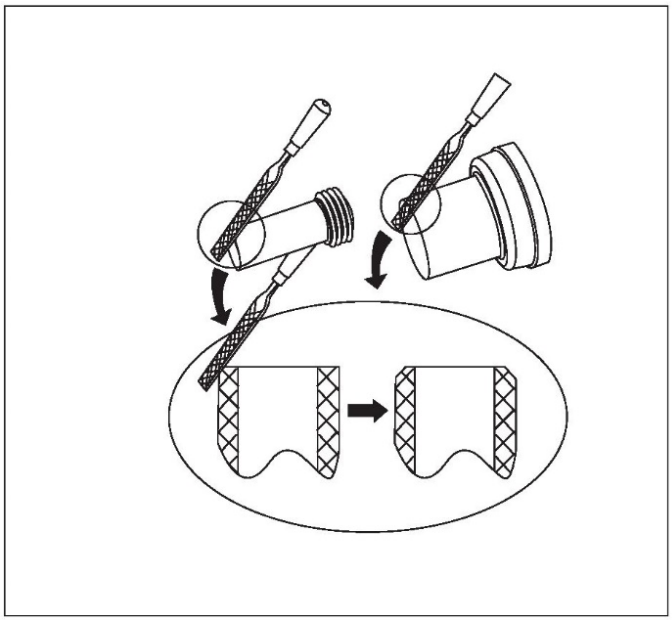

7. Отшлифуйте поверхность среза, чтобы получить угол фаски в соответствии с чертежом, и удалите заусенцы.

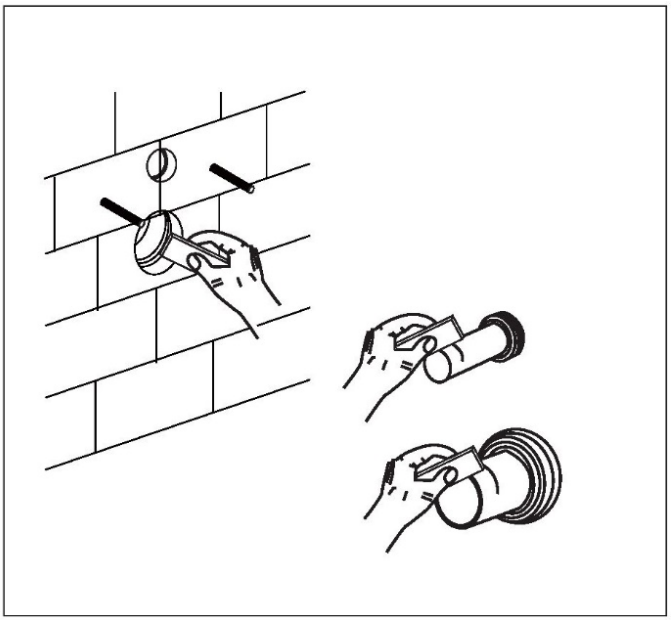

8. Нанесите смазку на соединительные поверхности прямой и соединительной труб.

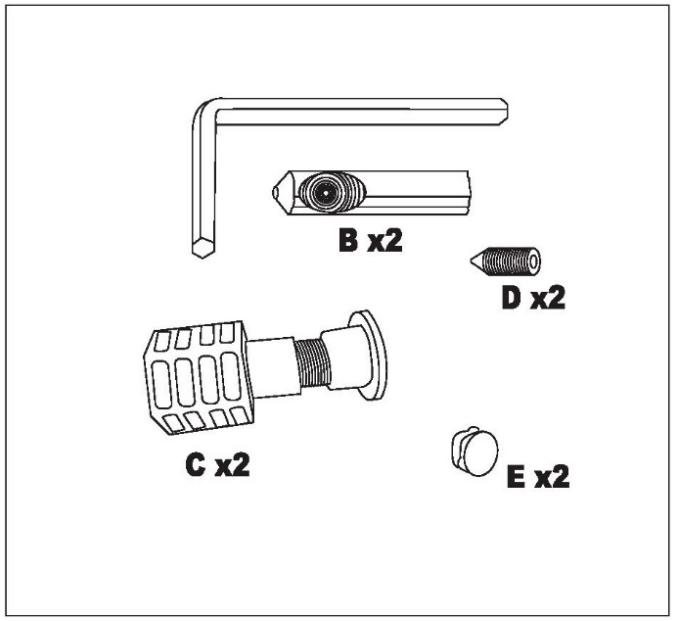

9. Пять деталей: A, B, C, D, E.

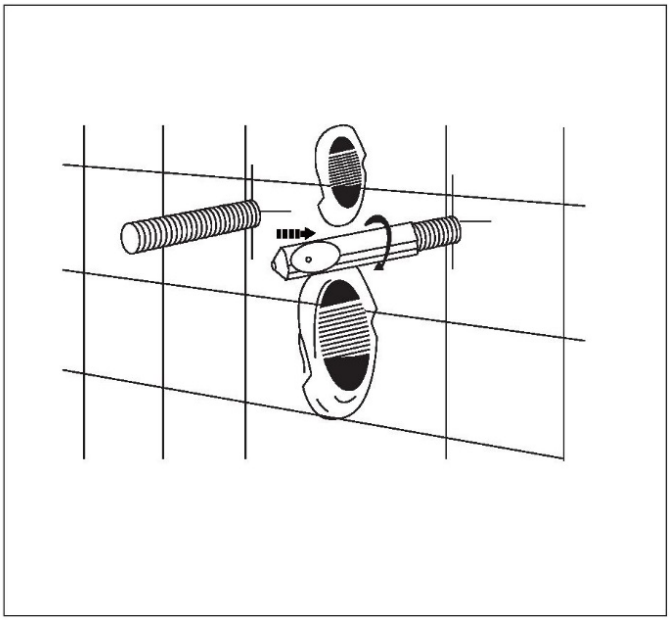

10. Закрепите деталь B на винте, как показано на рисунке выше.

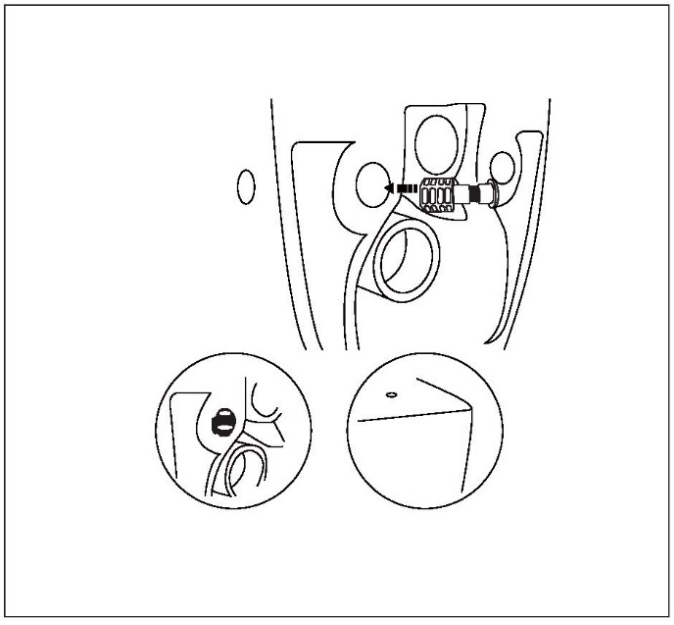

11. Вставьте деталь C в монтажное отверстие на поддоне.

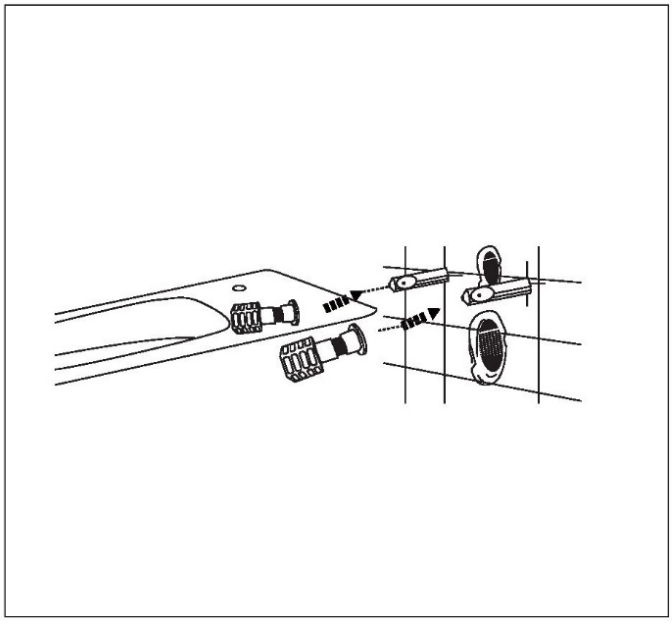

12. Вставьте деталь C в деталь B.

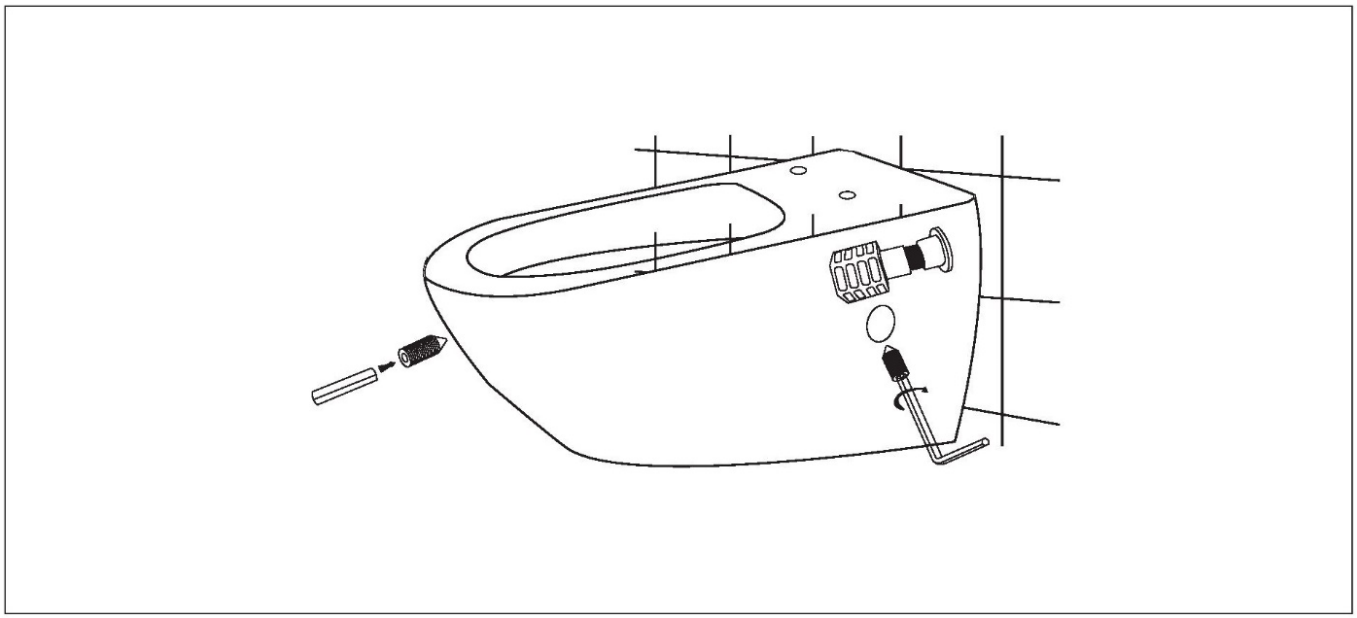

13. Закрепите деталь в отверстии на детали C с помощью инструмента A.

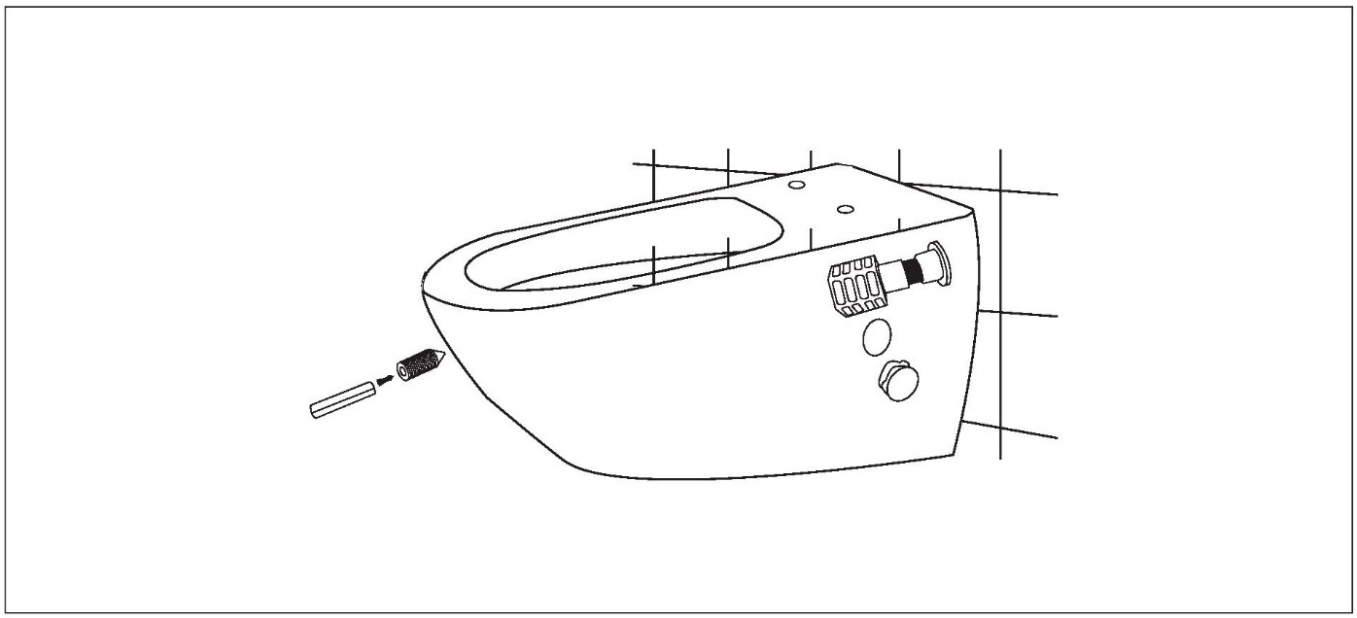

14. Установите деталь E на отверстие поддона.

Порядок установки крышки сиденья

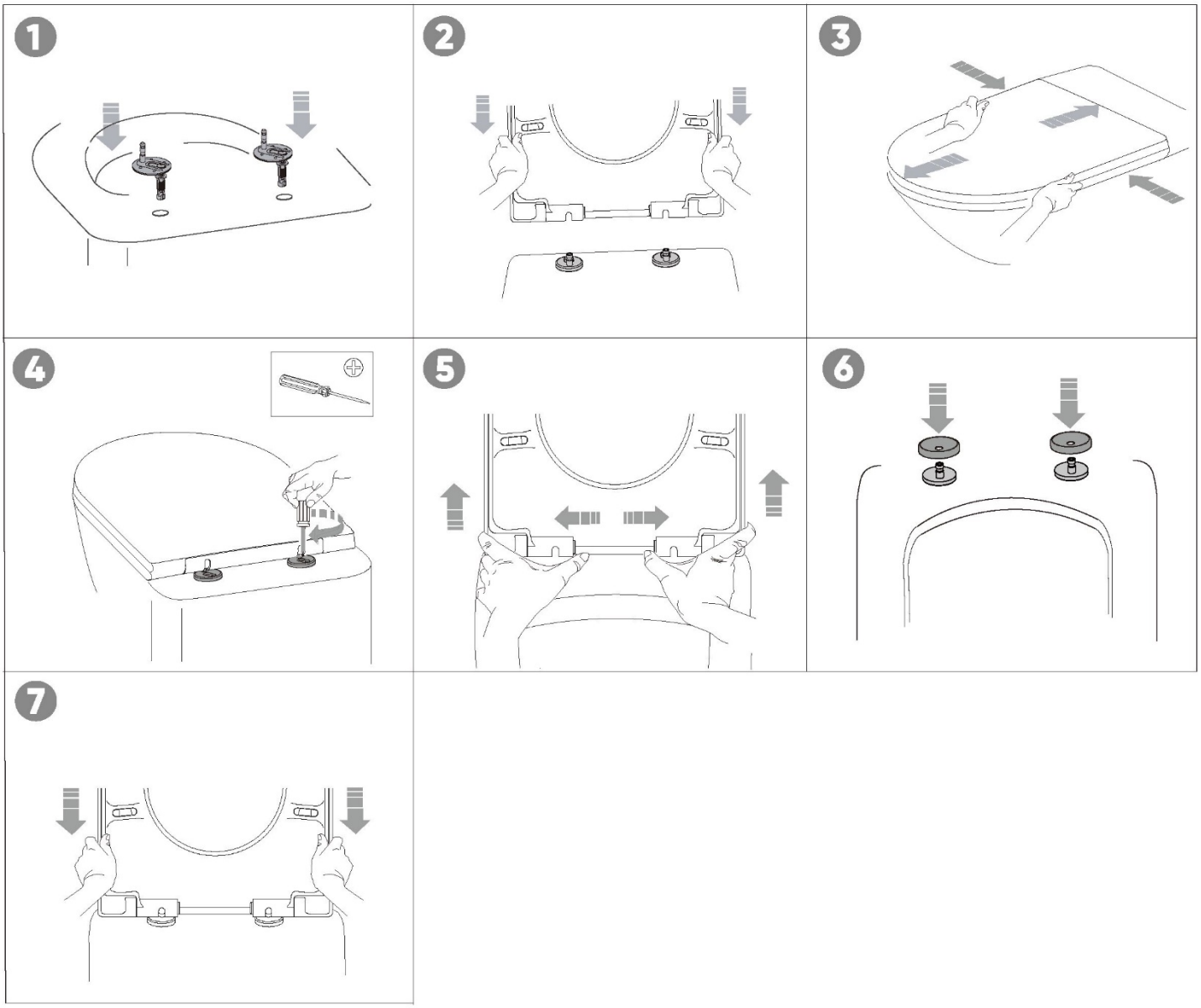

Что нужно делать:

- ✓ После каждого использования и очистки тщательно смывайте и убедитесь в отсутствии остатков.
- ✓ Регулярно освежайте полировку с помощью мягких моющих средств.
- ✓ Регулярно очищайте унитаз и сиденье.
- ✓ Всегда используйте смываемую туалетную бумагу.

Что не следует делать

- ✗ Не используйте агрессивные чистящие средства или абразивные щетки.
- ✗ Не кладите таблетки с отбеливателем в бачок.
- ✗ Не роняйте в чашу унитаза тяжелые или острые предметы.
- ✗ Не смывайте в унитаз не пригодные для этого предметы.
- ✗ Не допускайте скопления отходов в чаше.



Мягкое моющее средство



Мягкая ткань



Абразивные щетки



Тяжелые предметы

ГАРАНТИЙНОЕ ОБСЛУЖИВАНИЕ

Гарантия, обслуживание и уход
Изготовитель гарантирует исправную работу изделия с момента покупки и обязуется по своему усмотрению отремонтировать или заменить неисправный товар в течение гарантийного срока. Регулярно мойте поверхность водой и вытирайте мягкой тканью.

Гарантийные сроки:
Кухонные мойки
Кухонные мойки: 5 лет
Ванны
Акриловые ванны: 10 лет
Каменные ванны: 10 лет
Прозрачные ванны: 5 лет
Комплектующие для ванн: 1 год
Душевые ограждения
Душевые ограждения: 5 лет (стекло и профиль)
Комплектующие для душевых ограждений: 1 год
Керамика
Керамические изделия (унитазы, биде и раковины): 10 лет
Арматура: 1 год
Сиденье: 1 год
Инсталляции
Инсталляционные системы: 10 лет
Клавиши для инсталляций: 1 год
Комплектующие для инсталляций: 1 год
Мебель для ванной комнаты
Мебель для ванной комнаты: 2 года
Зеркала: 2 года
Смесители и душевые системы
Смесители и душевые системы: 5 лет
Комплектующие для смесителей и душевых систем: 1 год
Поддоны
Поддоны: 10 лет
Душевые лотки: 5 лет
Полотенцесушители
Полотенцесушители: 2 года, 1 год для электронных компонентов
Аксессуары и комплектующие
Аксессуары: 1 год
Донные клапаны: 1 год
Сифоны: 1 год
Мойки
Мойки кухонные композитные: 5 лет
В гарантийном ремонте может быть отказано в случае:

- механических повреждений комплектующих деталей
- неправильного монтажа и эксплуатации
- ремонта и замены деталей посторонними лицами
- загрязнения инородными предметами, ржавчиной, образованием известкового налета
- при естественном износе деталей (уплотнители, декоративные накладки, аэраторы)

Артикул _____
Наименование товара _____
Дата продажи _____
Продавец _____

Претензий по комплектации и внешнему виду товара не имею
подпись покупателя_____

Адрес стационарного сервисного центра ABBER ООО Сантехмарк 197375, Санкт-Петербург, ул. Маршала Новикова, 28Я
Телефоны: 8 (812) 677-71-28 7 (966) 830-69-40 , service@abber-russia.ru

Сервисный центр

142180, Московская область, городской округ Подольск, деревня Сергеевка, 151

+7 (966) 830-69-40
service@abber-russia.ru

Санкт-Петербург

197375, Санкт-Петербург, ул. Маршала Новикова, 28Я

+7 (812) 677-41-64,
+7 964 362-65-66
spb@abber-russia.ru

Краснодар

350059, г. Краснодар, ул. Восточный Обход 18, 2й этаж

+7 963 323-39-52
+7 963 318-66-43
krd@abber-russia.ru

Казахстан

Z05H9M7, г. Астана, ул. Достык, 20, БЦ Санкт-Петербург, 6 этаж, офис 607
+7 705 555-90-15
info@abber-gemy.kz

Москва

108811, г. Москва, Бизнес-Парк «Румянцево», корпус А, подъезд 4, офис 501-А, 5-ый этаж

+7 (495) 240-55-50
+7 (916) 557-55-50
msk@abber-russia.ru

Новосибирск

630039, г. Новосибирск, ул. Панфиловцев, д 58/1а

+7 (963) 323-64-21
+7 (965) 065-51-15
nsk@abber-russia.ru

Екатеринбург

620024, г. Екатеринбург, Елизаветинское шоссе, 39/А, офис 307

+7 966 830-69-46
+7 966 830-69-02
ekb@abber-russia.ru